山森数控
SHANSEN

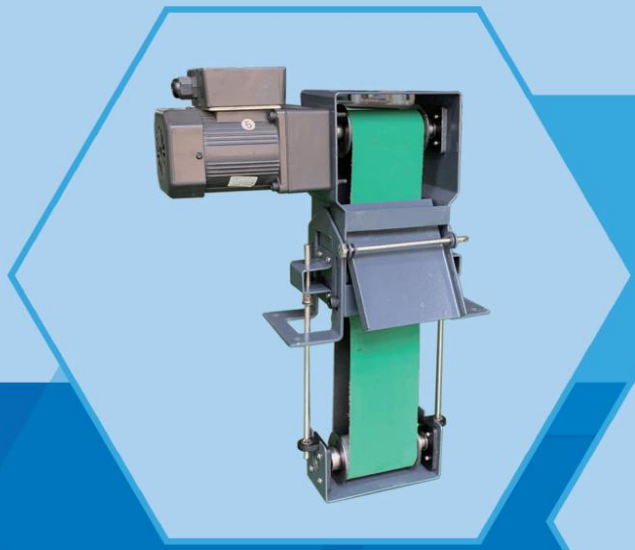

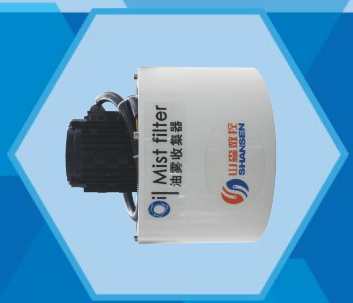

产品样册
油雾收集器

山东山森数控技术有限公司

www.sssk.com.cn

油雾收集器

功能说明：

机械设备在加工时，一般会产生油雾、水雾，污染环境、危害工作者的身体、降低生产效率、缩短设备使用寿命。安装油雾分离器，可以消除油雾，营造舒适的工作环境，保护工作者的健康。

用途：

油雾收集器用于对各种加工设备产生的油雾进行净化和回收，使用范围广泛，适用于全封闭以及半封闭的加工设备，比如CNC数控设备、齿轮加工设备，尤其适用于金属加工、钣金加工焊接、模具生产制造、汽车零部件制造、紧固件生产等制造行业设备。

收集方式：

- 滤芯收集。
- 回油管回流。

结构特点：

- 油雾收集器采用机械式结构，采用三级过滤多级精度的原理对油雾进行有效的收集和回收，收集率在99%以上，并且针对不同浓度的油雾均有着优秀的回收效率。
- 多级过滤方式，过滤精度不断提高，有效收集和回收设备稳定可靠，符合行业标准JB/T12907-2016
- 前期投资和后期维护成本低
- 低噪声设计<75dB（A）,提高车间工作环境质量
- 科学设计，结构简单，易于安装和维护
- 进一步缩小空间占用率，提高安装场景的适用性
- 灵活的滤芯选择和配合方式，适配不同的应用场合

使用优点：

- 减少对员工的影响：0.3～3.5um的油雾颗粒会留在人体内，对健康构成危害。
- 减少工伤事故：油雾沉积使工作区、地板、走道变滑，易造成摔跤事故。
- 减少对机械设备的损坏：高速切削产生的大量油雾长时间吸附在设备和工件上，可能成为机械设备和电气系统故障的原因。给维护机械设备工作带来不小的麻烦，也使机械设备的加工精度大大降低。
- 减少冷却液的消耗：回收后的油雾可以重复使用，为工厂减少冷却液的支出。
- 减少破坏环境和资源浪费：如果油雾气体排向室外，会破坏环境，同时也造成资源上的浪费。

YWS2系列:

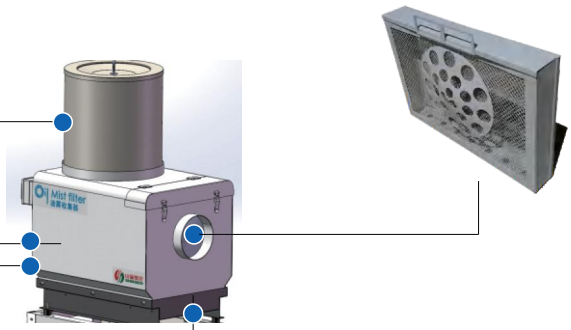

三级高效过滤器，过滤精度最高，能够有效去除微小颗粒，更换方便

叶轮、风机采用后倾离心节能叶轮，配合直驱电机，提供最大限度的风能。运行稳定，噪音低，震动小

二级过滤器结构紧凑，过滤精度升级，更换方便

集液阀能够及时有效回收接油盘油液，保证风道畅通，延长滤芯使用时间，提高油雾收集器长时间运行稳定性

产品技术参数	型号	YWS2-55	YWS2-75	YWS2-150	YWS2-220
	电源	3相220W/380V			
	功率（KW)	0.55	0.75	1.5	2.2
	转速(R.P.M)	2740	2740	2890	2890
	电流(A)	2.33/1.35	3.06/1.77	5.77/3.33	8.15/4.72
	风量(m^3/h)	600	800	1800	2300
	噪声(dB(A)	72±2	72±2	72±2	72±2
	电机温度(℃)	<50			
	功率(%)	99			
	进风口直径(mm)	148			
	回油口直径(mm	16			
	滤芯材质	复合材料			
	尺寸(L×W×H) (mm,不含三级滤芯和支架)	618 400 528	615 410 558	620 450 598	620 450 598
	电源线	4芯			
	颜色	RAL9003（可定制）			

快速更换滤芯耗材（各分三栏）

打开前盖两处搭扣，翻开滤芯盖，取出一级过滤器耗材进行更换

旋开把手，去除二级过滤器耗材进行更换

旋开螺母，取下高效过滤器进行更换

选购配件

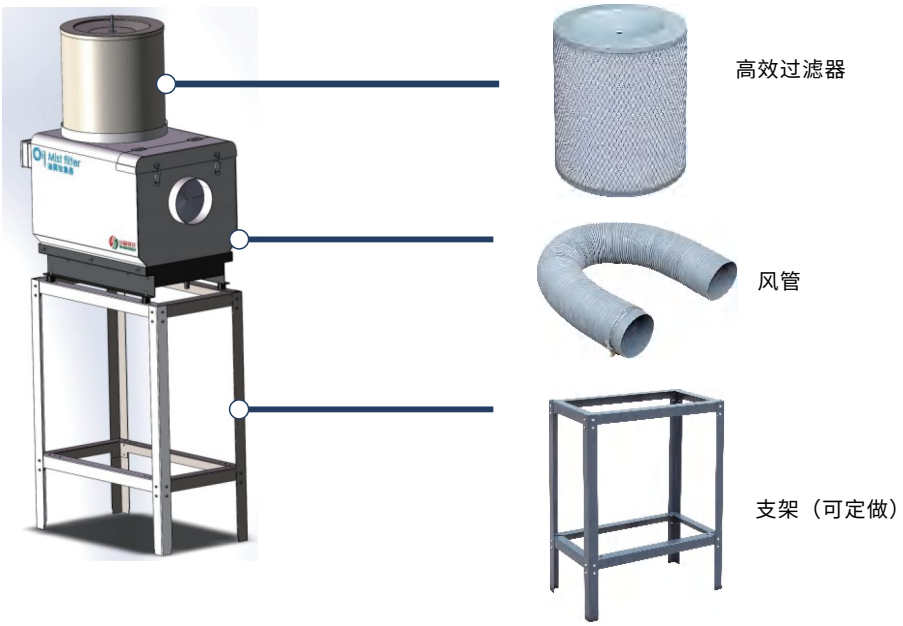

选型方法：

根据一般使用情况和机械行业相关标准，可以参考以下推荐值，具体选型可以根据客户实际使用情况选择最合适的机型。

	油雾型号	风量	每分钟开关门次数，一般值（次/分）	适合加工室体积（m^3）
封闭式	YWS2-55	600	4~10	1~2.5
	YWS2-75	800	4~10	1.5~3.5
	YWS2-150	1800	4~10	3~8
	YWS2-220	2300	4~10	4~10
	一般计算公式	风量=体积*开门频率*60		

	油雾型号	风量	吸收油雾预估所需风速，一般值（m/s）	适合加工室开口面积（m^2）
敞口式	YWS2-55	600	0.5＜V＜1	0.3~0.6
	YWS2-75	800	0.5＜V＜1	0.4~0.8
	YWS2-150	1800	0.5＜V＜1	0.9~1.8
	YWS2-220	2300	0.5＜V＜1	1.15~2.3
	一般计算公式	风量=敞口面积*预估风速*3600		

封闭式计算方法Q=（W×D×H）×a×60，
其中，Q——油雾收集器风量，单位为立方米每小时（m3/h）；
W×D×H——加工室腔体体积（长×宽×高），单位为米（m）；
a——加工室每分钟换气次数，单位为次每分（次/min）
敞口式计算方法Q=（A×B）×v×3600，
其中，Q——油雾收集器风量，单位为立方米每小时（m3/h）；
A×B——加工室开口尺寸（长×宽），单位为米（m）；
V——吸油雾预计所需风速，单位为米每秒（m/s），一般大于0.5m/s

油水分离器

功能说明：

●机械设备在加工时，难免会产生油水、油雾等污染环境、危害工作者的身体的废弃物。随着工业的迅猛发展和环保意识的加强，油水分离技术更受到人们的重视。油水分离是液液分离范畴，是将污染的油水实现最大程度的分离。

使用优点：

●洁净环境、提高设备使用寿命、保护工作者健康。

●主体壳体一体化设计，体积小、效率高，移动性好。

●结构巧妙、节能省电，安装方便、成本低。

● 实现油水分离、减少资源浪费。

型号说明：

YSF □ □ □ → 齿轮减速比

↓ 油水分离器　↓ 代号　↓ 功率

技术参数：

型号	电源	功率 (KW)	电机转速 (r/min)	齿轮减速比	电流 (A)	电机温度 (℃)	皮带材质	尺寸 (L×W×H)	电源线	颜色	分离率
YSF1-25150	3相 380V	0.025	1350	1:150	0.4	＜50	帆布	103×301×427	4芯	黑/灰	99

主体结构：

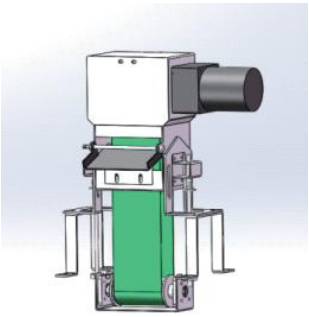

YSF1-25150

小型立式油雾收集器

功能说明：

机械设备在加工时，一般会产生油雾、水雾、废气、粉尘等，污染环境,危害工作者健康,降低生产效率,缩短设备使用寿命。安装油雾收集器，可以高效回收油雾，改善工作环境，保护工作者健康。

适用场景：

油雾收集器用于对各种加工设备产生的油雾进行净化和回收，使用范围广泛，适用于全封闭以及半封闭的加工设备，比如CNC数控设备、齿轮加工设备，尤其适用于金属加工、钣金加工焊接、模具生产制造、汽车零部件制造、紧固件生产等制造行业设备。

收集方式：

●离心聚集　　●回油管回流

结构特点：

●油雾收集器采用机械离心结构，利用多孔离心叶轮碰撞、精细过滤棉凝聚对油雾进行有效的收集和回收，收集率达99%以上，并且针对不同浓度的油雾均有着优秀的回收效率。

●工作效率高，过滤精度高，有效收集和回收。

●设备稳定可靠，符合行业标准JB/T12907-2016。

●前期投资和后期维护成本低。

●低噪声设计<75dB（A）,提高车间工作环境质量。

●设计科学，结构简单，易于安装和维护。

使用优点：

●减少对员工的影响：0.3～3.5um的油雾颗粒吸入体内，难以排出，危害身体健康。

●减少工伤事故：油雾沉积使工作区、地板变滑，易造成摔跤事故。

●减少对机械设备的损坏：油雾长时间吸附在设备和工件上，会导致机械设备和电气系统故障。影响机械设备工作，降低机械设备的加工精度。

●减少冷却液的消耗：回收后的油液可以重复使用，降低企业成本。

●减少环境破坏和资源浪费：油雾排入空气中，会破坏环境，同时也造成资源上的浪费。

YWV1系列:

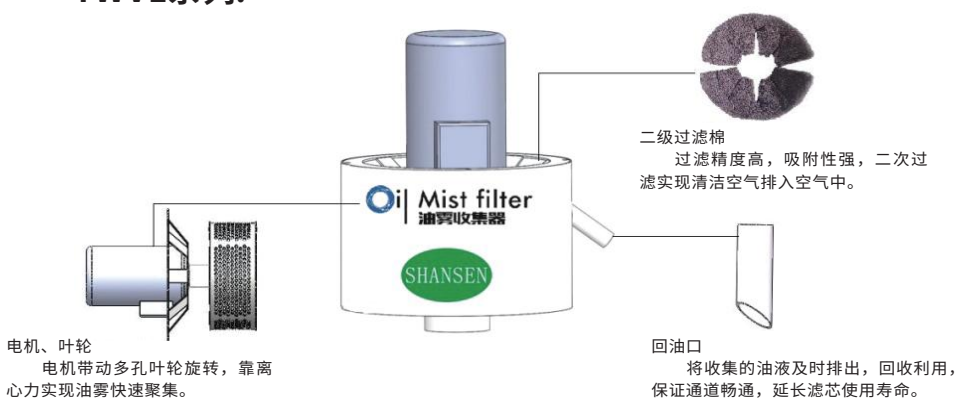

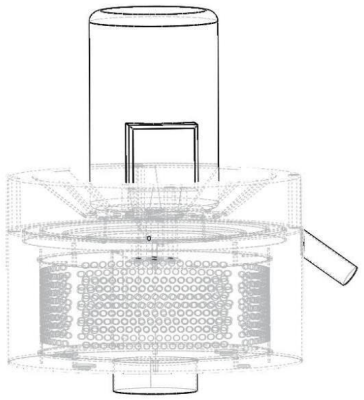

产品技术参数

型号	电源	功率 (KW)	转速 (R.P.M)	电流 (A)	风量 (m^3/h)	噪音 (dB)	电机温度 (℃)	效率 (%)	进风口直径 (mm)	回油口直径 (mm)	滤芯材质	尺寸(直径x高度) (mm,不含支架)	电源线	颜色
YWV1-12	3相 380V	0.12	2720	82/0.47	400	65±2	<50	99	70	16	复合材料	260X345	4芯	RAL9003 (可定制)
YWV1-37		0.37	2740	1.63/0.94	600				120			300X423		

快速更换滤芯耗材

用六角扳手拧下内六角螺栓，去除碳海绵进行更换

直接取下精细过滤棉进行更换

选型方法：

根据一般使用情况和机械行业相关标准，可以参考以下推荐值，具体选型可以根据客户实际使用情况选择最合适的机型。

	油雾型号	风量	每分钟开关门次数，一般值（次/分）	适合加工室体积（m^3）
封闭式	YWV1-12	400	4~10	0.5~1
	YWV1-37	600	4~10	1~2
	一般计算公式	风量=体积*开门频率*60		

	油雾型号	风量	吸收油雾预估所需风速，一般值（m/s）	适合加工室开口面积（m^2）
敞口式	YWV1-12	400	0.5＜V＜1	0.05~0.1
	YWV1-37	600	0.5＜V＜1	0.1~0.15
	一般计算公式	风量=敞口面积*预估风速*3600		

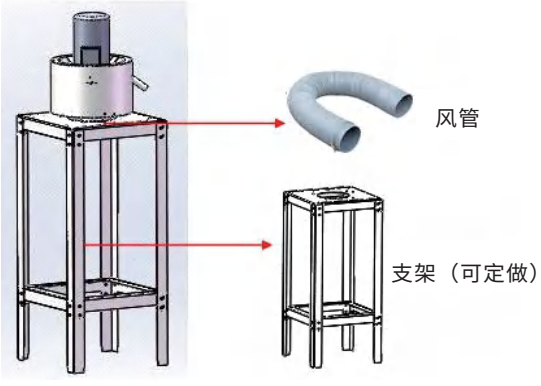

封闭式计算方法Q=（W×D×H）×**α**×60,

其中，Q——油雾收集器风量，单位为立方米每小时（m3/h）；

W×D×H——加工室腔体体积（长×宽×高），单位为米（m）；

α——加工室每分钟换气次数，单位为次每分（次/min）

敞口式计算方法Q=（A×B）×v×3600,

其中，Q——油雾收集器风量，单位为立方米每小时（m3/h）；

A×B——加工室开口尺寸（长×宽），单位为米（m）；

V——吸油雾预计所需风速，单位为米每秒（m/s），一般大于0.5m/s

注意：样本内容及规格如有更新，恕不另行通知；样本内容版权所有，严禁非法盗用及转载。

山东山森数控技术有限公司

SHANDONG SHANSEN CNC TECHNOLOGY CO., LTD.

地址：山东省滕州市机械工业园远大路

电话：0632-5800827

联系人：张彬　13806370627

邮箱：　SSSKXS@163.com

网址：www.sssk.com.cn